AVV. Wind.	CONDUTTORE Wire	Nr. SPIRE Nr. of turns	Rotaz	PIN DI USCITA Pin output	SPIRE STRATO Turns for layer	Nr. STRATI Nr. of layers	TUBETTO Tube RIF. Ref.	TUBETTO Tube Col	TUBETTO Tube LUNGH. Length	NOTE Remarks
N1	Filo rame Copper wire ø 1.12 Ref.2	0 60	+	1 2	17 + 13	2	– 3	– RO Re	– 50	*

ISOLAMENTO: Insulation: —

SCHEMA ELETTRICO Electrical diagram

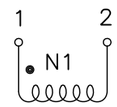

*SEQUENZA DI AVVOLGIMENTO
Sequence of winding

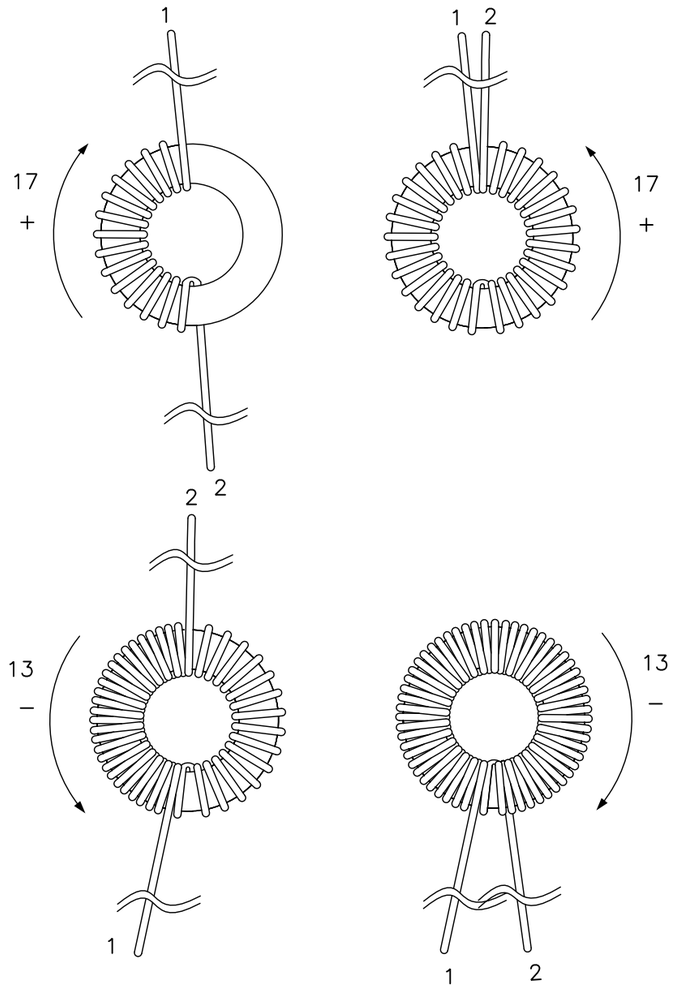

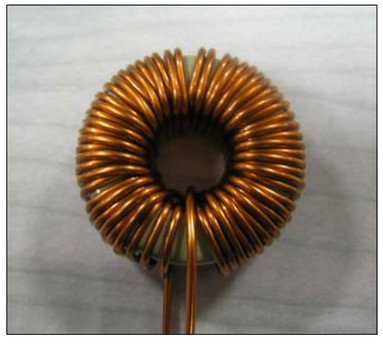

MONTAGGIO – Assembling

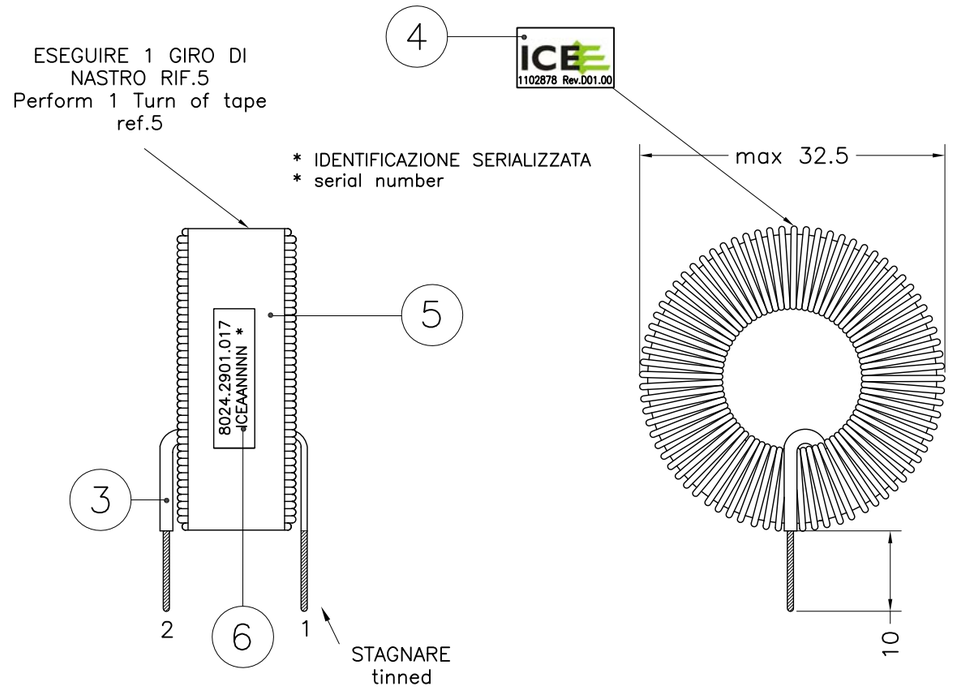

2011/65/UE (RoHS–2) Compliant

DIMENSIONI IN MILLIMETRI
Dimensions in millimeters

COLLAUDO ELETTRICO – Electrical checking

N°.	TIPO DI PROVA – Test	CONDIZIONI DI PROVA – Test Conditions	LIMITI – Limits
1	INDUTTANZA Inductance	1–2 @ 10 kHz – 100 mV	243 ÷ 297 µH

REV Rev	DATA APPR Appr. Date	RIF. MOD. Ref. Mod.	DESCRIZIONE MODIFICA Description of modification	REDAZIONE Editing	VERIFICA E APPROVAZIONE Check and approval
01	22.12.16		EMISSIONE – Release	A. Ridolfi	D. Di Giorgio

I.C.E. TRANSFORMERS

Mod. AQ 05.09

DESCRIZIONE–Description: **PFC Inductor (1102878 R01.00)**

DOCUMENTO–Document	CODICE–Part Number	REV.–Revision	DATA EMISSIONE–Release date	PAG.–Page
P.F.	**8024.2901.017**	**01**	22.12.16	1/1

TRANSFORMERS

Bill of Material Item: 8024.2901.017 *PFC Inductor 1102878 R01.00*

Variant	Upd. Last	Execution	Approval
0000	22/12/2016	1027 DI GIORGIO DAVIDE 02/05/2016	1027 DI GIORGIO DAVIDE 02/05/2016

Components

Ref.	Component			Quantity	Notes
01	0913.0219.019	Core High Flux 27.7x14x12mm µ60 CH270060	N	1	
02	1007.1236.001	Copper wire Ø1.12mm G2 class F (155°C) E125650	KG	0,021	
03	1611.5201.003	Sleeve glass/silicone Ø1.5mm GVES 2500 - perf. 4KV - E311983	N	1	
04	3206.0705.003	PVC label 12x9mm 1102878 R01.00	N	1	
05	1614.0101.059	Polyester adhesive tape H=10mm th.0.06mm P-31 Sun Yellow - E178430	CM	12	
06	3206.0120.001	Polyester label 7816 - MH16411	N	1	